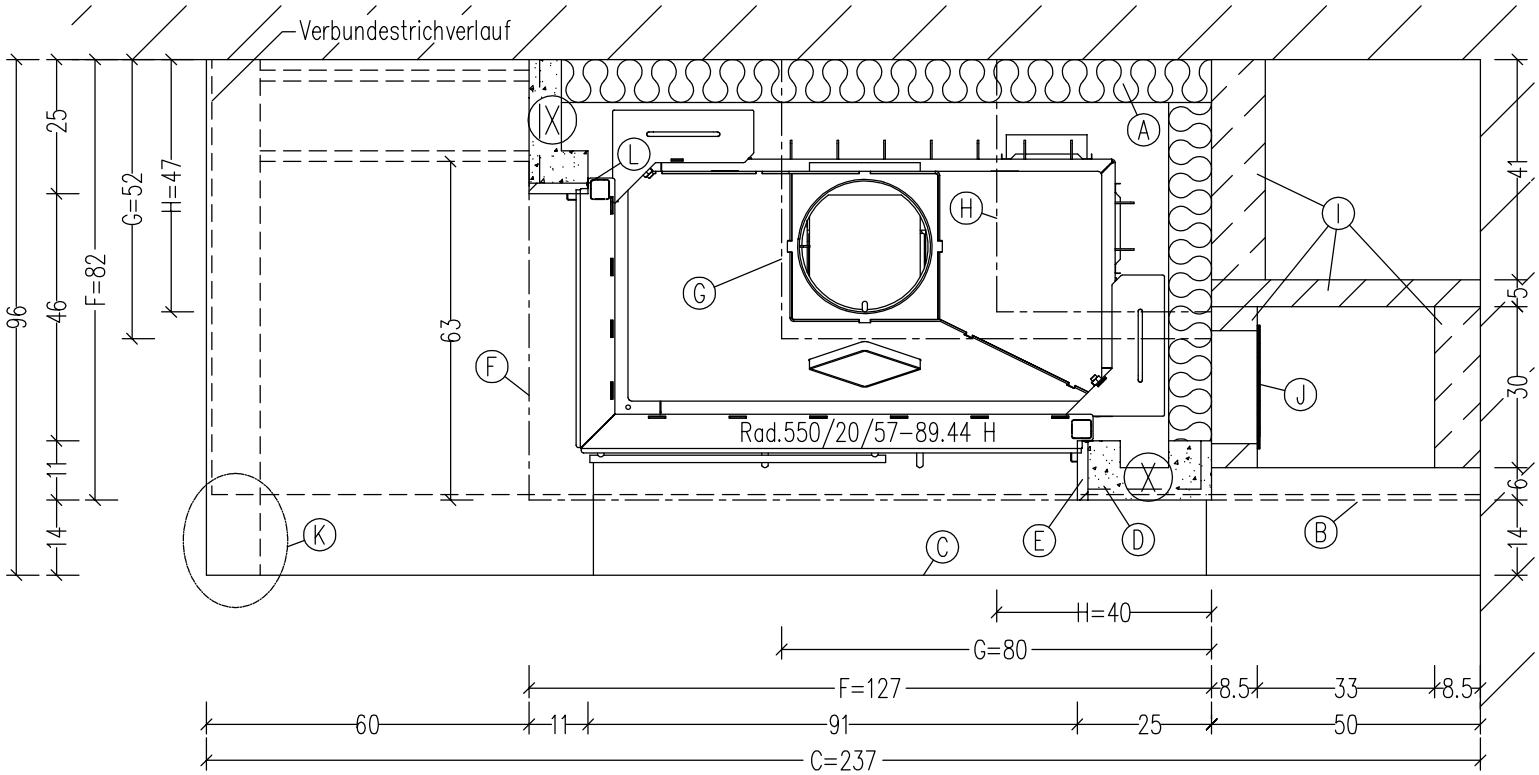

Alle Maße sind Fertigmaße und beinhalten 1cm Putzstärke

- (A) 8cm Promasil-Dämmung 950-KS
- (B) Sockel aus Liapor (mehrteilig)
- (C) Naturstein-Untersims
- (D) Schamotteverguß-Seitenteile
- (E) Naturstein-Blende
- (F) Schürze aus Promasil
- (G) 1. Schürzenversatz aus Promasil
- (H) 2. Schürzenversatz aus Promasil
- (I) Gasbeton-Abmauerung, deckenhoch, ab OK FFB bzw. ab OK Untersims
- (J) LMG 23x28cm, weiß, OK FFB-OK LMG=164cm
- (K) In diesem Bereich (außerhalb der Verbundestrich-maße) keinen Setzmörtel verwenden. Nach Montage dauerelastisch versiegeln
- (L) Abdeckleiste incl. Befestigung beidseitig vor Montage entfernen
- (M) Zwischendecke aus 6cm Schamotteverguss
- (N) Zwischendecke aus 8cm Promasil
- (O) Zimmerdecke mit 8cm Promasil abisolieren
- (P) Schaltbare Zuleitung (230V) für LED-Strahler 3x1,5mm², bauseits
- (Q) LED-Strahler
- (X) Seitenteile massiv bis OK FFB untermauern

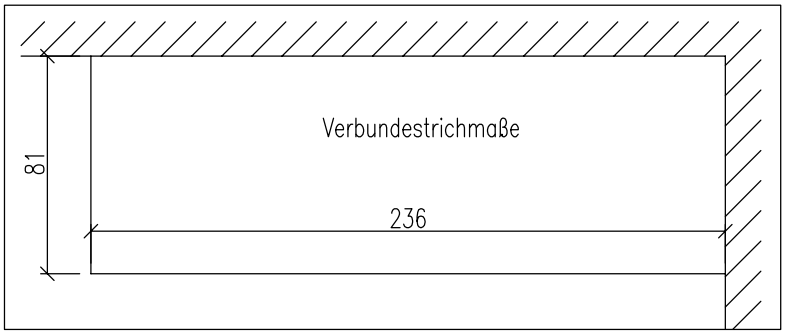

GmbH + Co. KG HARK Die Nr. 1 Im Kamin- & Kachelofenbau			Bausatz mit Montage Ja ☒ Nein ☒	Blatt 1/1	Kom.: Kommission Auftr.-Nr.: XXXXXXXX
				Datum / Name	Verkleidung: Farbe/ Art:
			Bearb.	14.02.2013	Simse: Farbe:
			Bemerkungen		Fuge: Motive: WL-Austr.: HE:
			Alle Maße - ca. Maße Alle Maße in cm		
Aktualisierung	17.03.14	gb	1-113.0		
Änderung	Datum	Name			

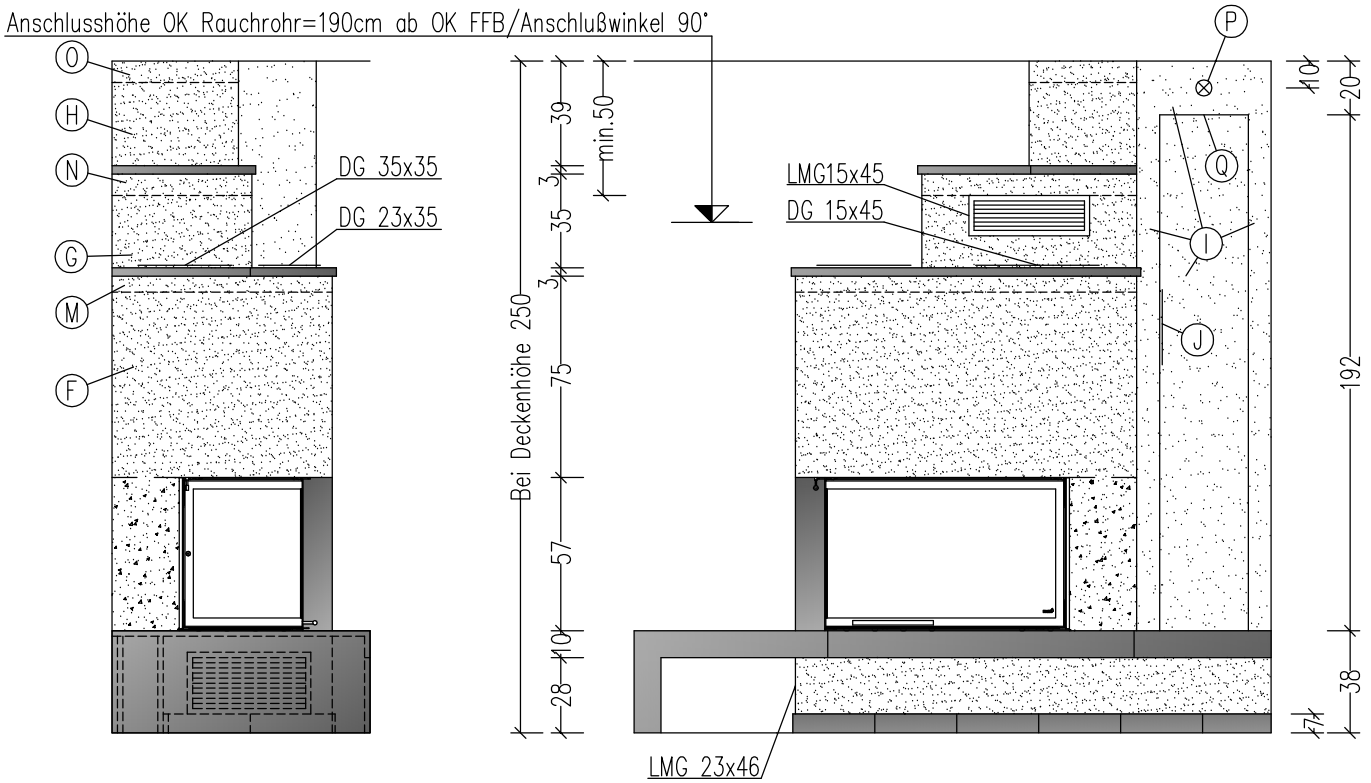

Alle Maße sind Fertigmaße und beinhalten 1cm Putzstärke

- (A) 8cm Promasil-Dämmung 950-KS
- (B) Sockel aus Liapor (mehrteilig)
- (C) Naturstein-Untersims
- (D) Schamotteverguß-Seitenteile
- (E) Naturstein-Blende
- (F) Schürze aus Promasil
- (G) 1. Schürzenversatz aus Promasil
- (H) 2. Schürzenversatz aus Promasil
- (I) Gasbeton-Abmauerung, deckenhoch, ab OK FFB bzw. ab OK Untersims
- (J) LMG 23x28cm, weiß, OK FFB-OK LMG=164cm
- (K) In diesem Bereich (außerhalb der Verbundestrichmaße) keinen Setzmörtel verwenden. Nach Montage dauerelastisch versiegeln
- (L) Abdeckleiste incl. Befestigung beidseitig vor Montage entfernen
- (M) Zwischendecke aus 6cm Schamotteverguss
- (N) Zwischendecke aus 8cm Promasil
- (O) Zimmerdecke mit 8cm Promasil abisolieren
- (P) Schaltbare Zuleitung (230V) für LED-Strahler 3x1,5mm², bauseits
- (Q) LED-Strahler
- (X) Seitenteile massiv bis OK FFB untermauern

GmbH + Co. KG HARK Die Nr. 1 Im Kamin- & Kachelofenbau			Bausatz mit Montage Ja ☒ Nein ☒	Blatt 1/1	Kom.: Kommission Auftr.-Nr.: XXXXXXXX
				Datum / Name	Verkleidung: Farbe/ Art:
			Bearb.	14.02.2013	Simse: Farbe:
			Bemerkungen		Fuge: Motive: WL-Austr.: HE:
			Alle Maße – ca. Maße Alle Maße in cm		
Aktualisierung	17.03.14	gb	1-113.0		
Änderung	Datum	Name			