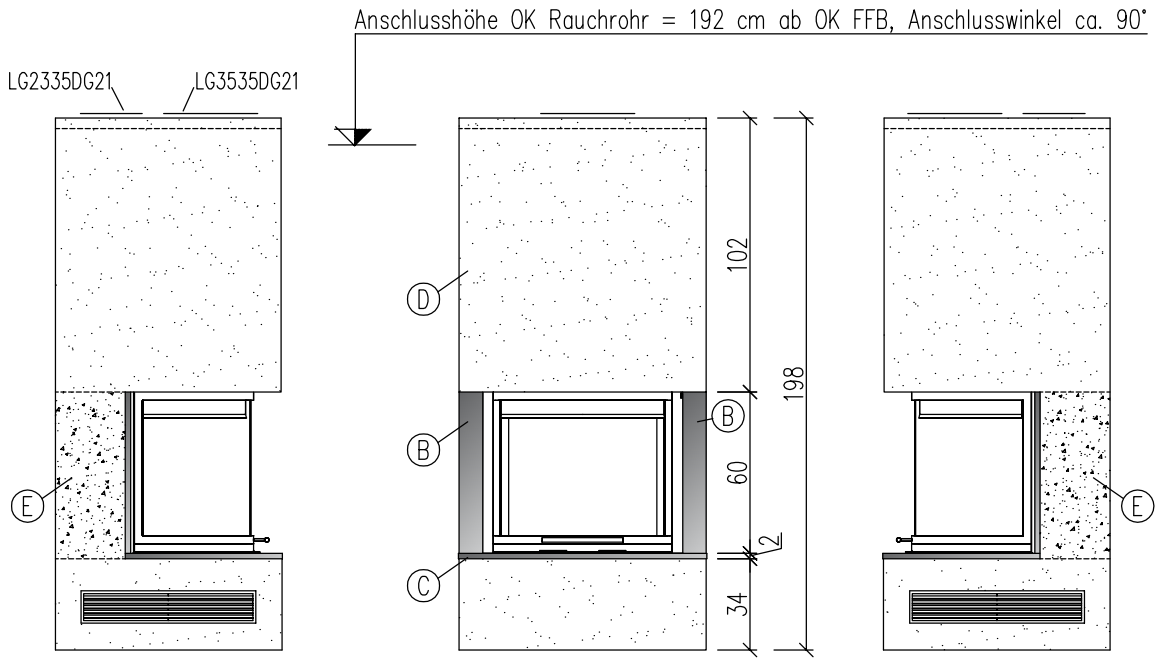

Verbundestrichmaße ohne Trittschalldämmung,
vom schwimmenden Estrich entkoppelt.
Ggf. Schallschutzbestimmungen beachten!
(druckfeste Trittschalldämmung einsetzen)

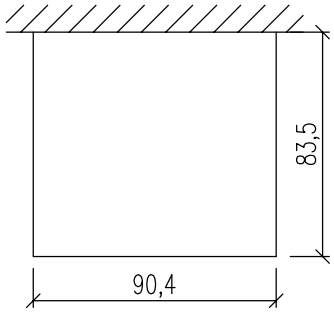

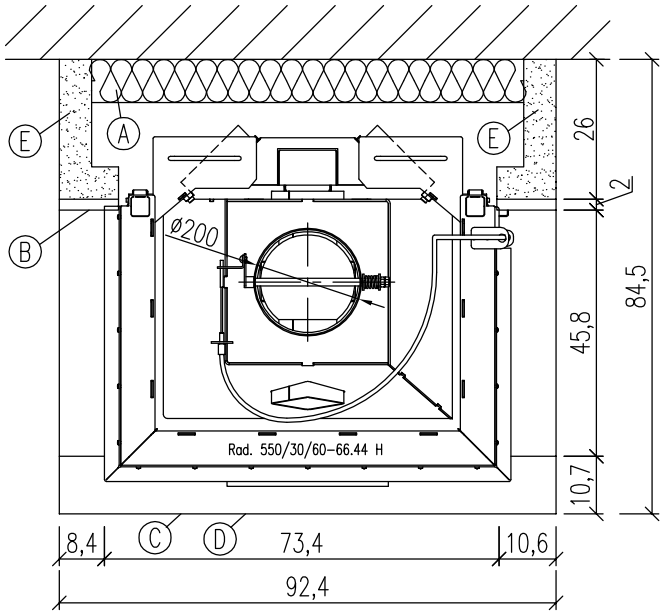

(A) 8cm Promasil 950-KS-Dämmung

(B) Seitenblende Naturstein

(C) Untersims Naturstein

(D) Schürze

(E) Seitenteile aus Schamotteverguss

HARK GmbH + Co. KG Die Nr. 1 Im Kamin- & Kachelofenbau			Bausatz mit Montage Ja ☐ Nein ☐	Blatt	Kom.: Auftr.-Nr.:
					Verkleidung: Schamotteverguss/ Promasil Farbe/ Art:
				Datum / Name	Simse: Farbe:
			Bearb. 08.02.2011		
			Bemerkungen		Fuge: – Motive: –
			Alle Maße – ca. Maße Alle Maße in cm		WL-Austr.: Deckengitter weiß HE: Rad. 550/30/60-66.44 H
Aktualisierung	26.02.18	gb	1/166.0		
Änderung	Datum	Name			