GmbH & Co. KG
HARK® Die Nr. 1
im Kamin- & Kachelofenbau

Rad 350 K ECOplus

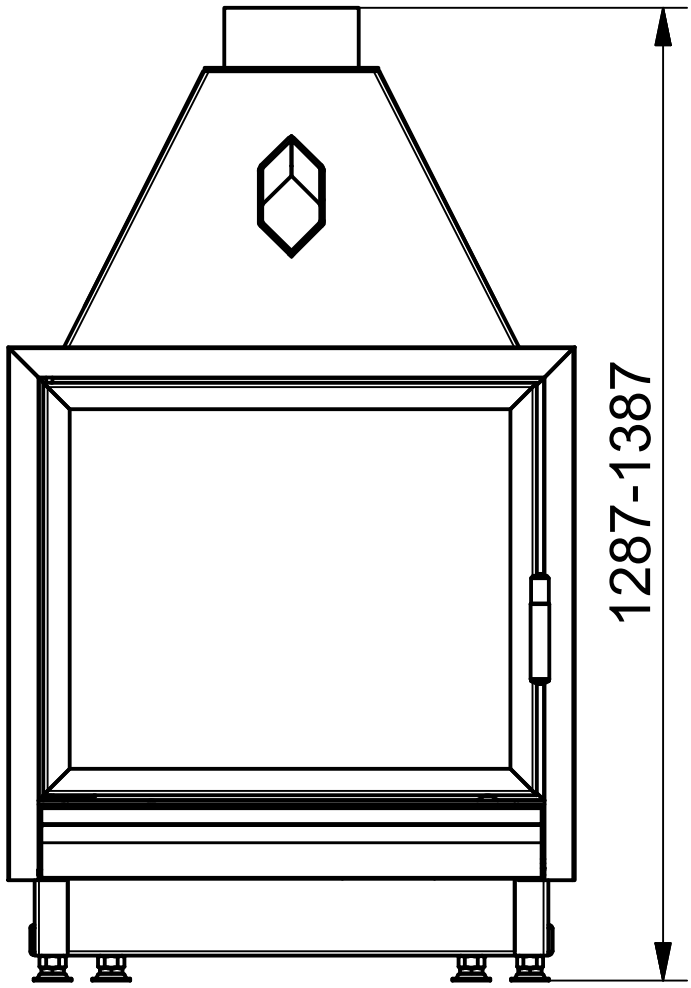

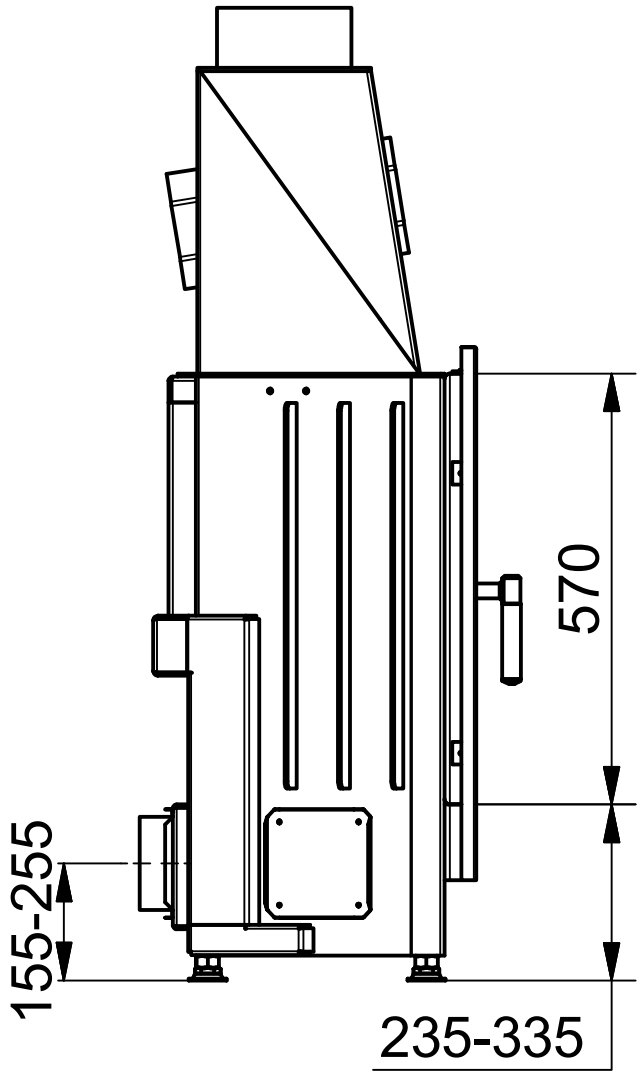

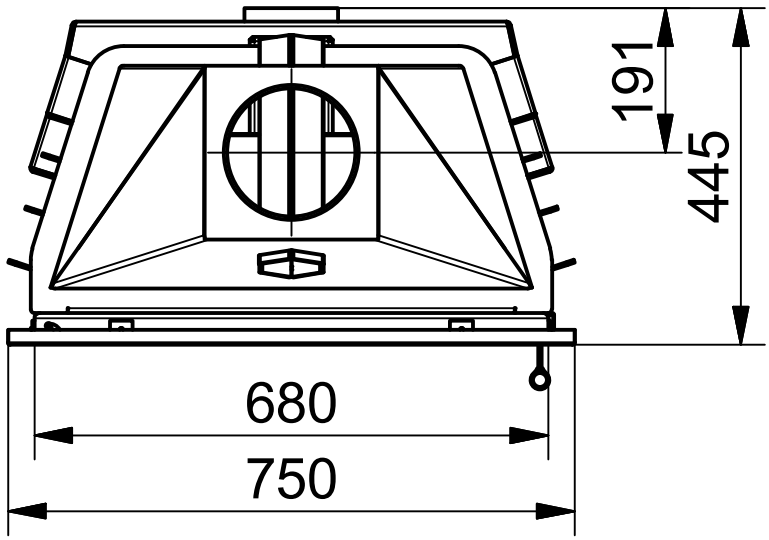

Zeichnungen sind urheberrechtlich geschützt, sie dürfen Dritten nur mit Genehmigung der HARK GmbH & Co. KG zugänglich gemacht werden.
© HARK GmbH & Co. KG
Alle Rechte, insbesondere Vervielfältigung und Nachdruck vorbehalten.
HARK GmbH & Co. KG Hochstraße 197-213, 47228 Duisburg-Rheinhausen, Telefon 0 20 65/997-0, Telefax 0 20 65/997-199, www.hark.de