GmbH + Co. KG HARK Die Nr. 1 Im Kamin- & Kachelofenbau	Bezeichnung: Studio 10/45.2.0; Sockelvariante 3; Radiante 500/45 K Eco-Plus

Anschlusshöhe OK Rauchrohr ab OK FFB= 178cm, Anschlusswinkel 87°

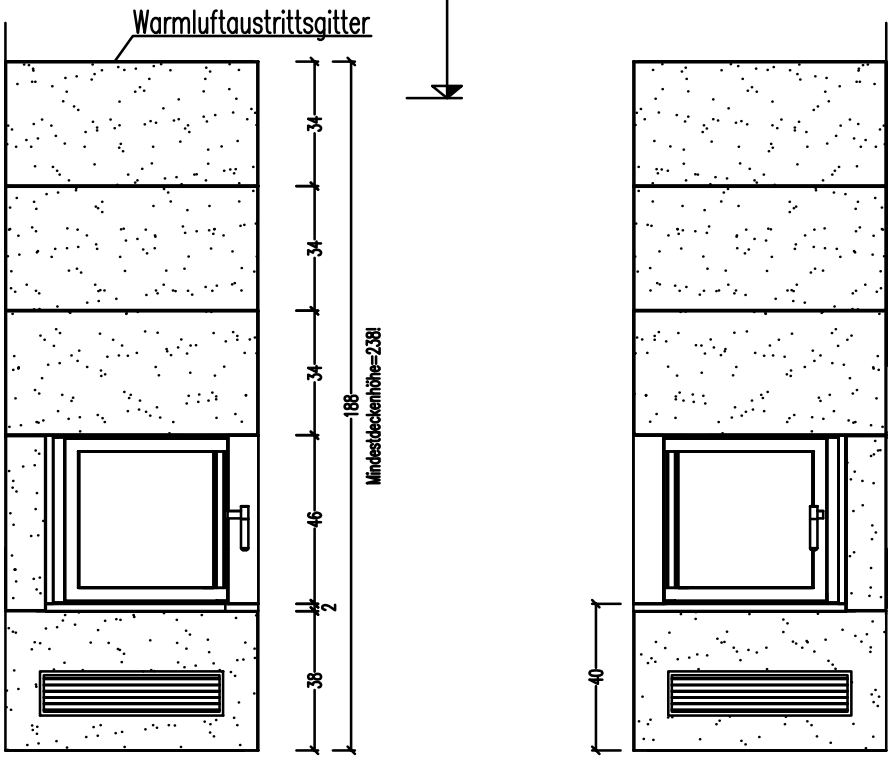

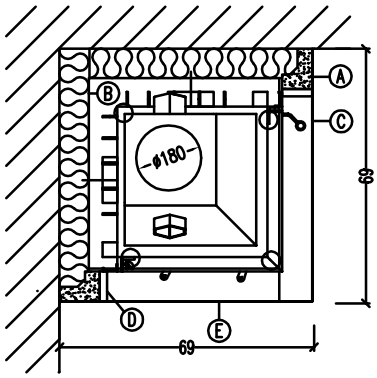

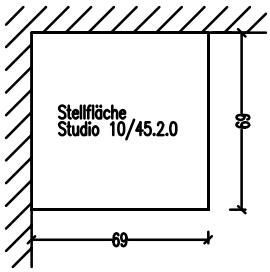

Alle angegebenen Maße sind Ca.-Maße

(A) Leichtbausatz Studio 10
(B) 8cm Promasil 950 KS-Dämmung
(C) Sockel/Schürze
(D) Seitenblenden Naturstein
(E) Untersims Naturstein

Kunde:		
Auftr.Nr.:		
mit Montage ☐	ohne Montage ☐	
Radiante:		
Marmor/Granit:		
Oberfläche:		
streichfähig		☐
verputzt Q2 (nur bei Montage und gegen Aufpreis)		☐
Betonoptik		☐
Umluftgitter:	weiß ☐	grau ☐
gez./gepr.:		